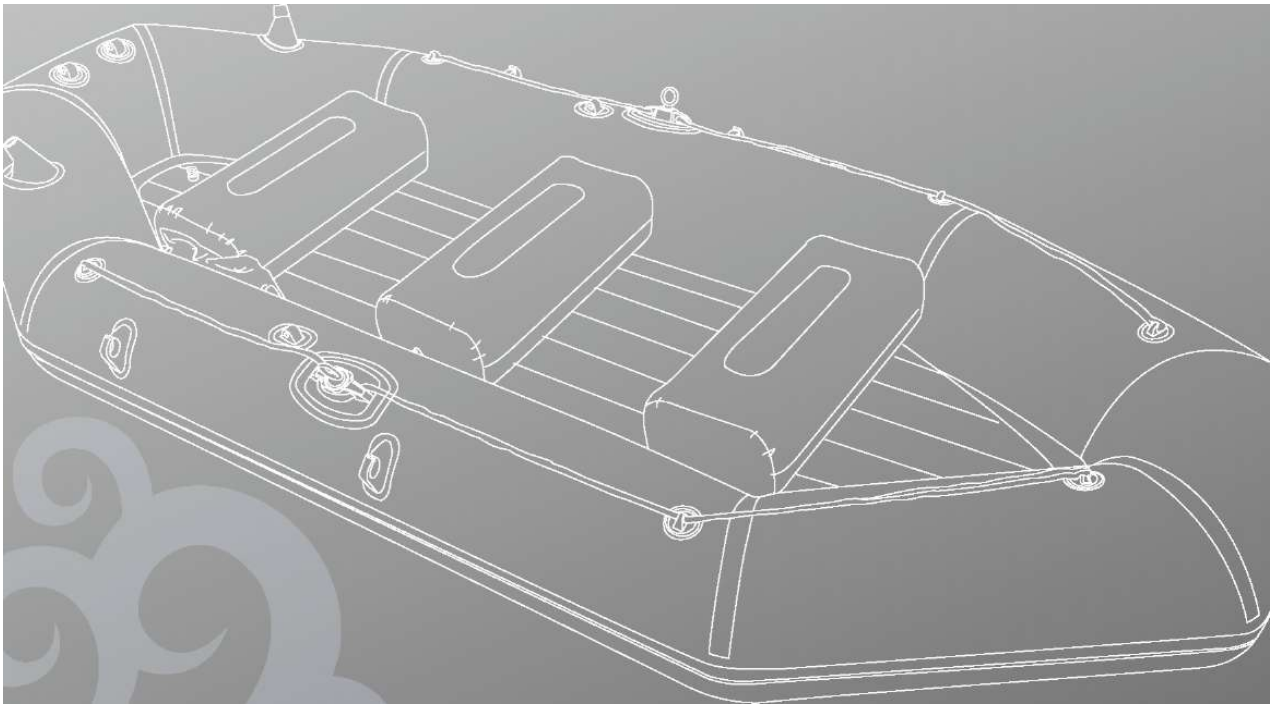

FISHMAN II SERIER BOAT
ИНСТРУКЦИЯ

JL007211N
JL007212N

www.jilong.com

При выявлении дефекта обратиться сервисный центр

СОДЕРЖАНИЕ

1	Введение	1
2	Важная информация	2
3	Сборка лодки	2
4	Инструкция по эксплуатации	3
5	Техническое обслуживание и хранение	3
6	Демонтаж лодки	3
7	Неисправности	3
8	Ремонт	3
9	Гарантия	4

ISO 6185 ЛОДКА Тип II
ЛОДКА категории D – разработана для выходов в закрытые прибрежные воды, в маленькие бухты, на небольшие озера, реки и каналы. Погодные условия: ветра до 4 м/сек. и максимальная высота волн 0,3 м.

1. ВВЕДЕНИЕ

Поздравляем с покупкой надувной лодке. Пожалуйста, внимательно прочтите инструкцию к лодке перед использование. И, если вы используете навесной лодочный мотор, ознакомьтесь с инструкцией к мотору. Изучите особенности лодки и мотора самостоятельно или обратитесь к профессионалу.
В целях безопасности и комфортного пребывания, заранее убедитесь, что погодные условия позволяют выходит.
Всегда используйте оригинальные комплектующие. Техобслуживание и ремонт осуществляйте только в сервисном центре продавца.
ВАЖНО! Храните эту инструкцию в сухом месте и при перепродаже передайте её новому покупателю.

На схематичной карте показаны детали лодки, поставленного оборудования или дополнительно устанавливаемого.

СХЕМАТИЧНАЯ КАРТА

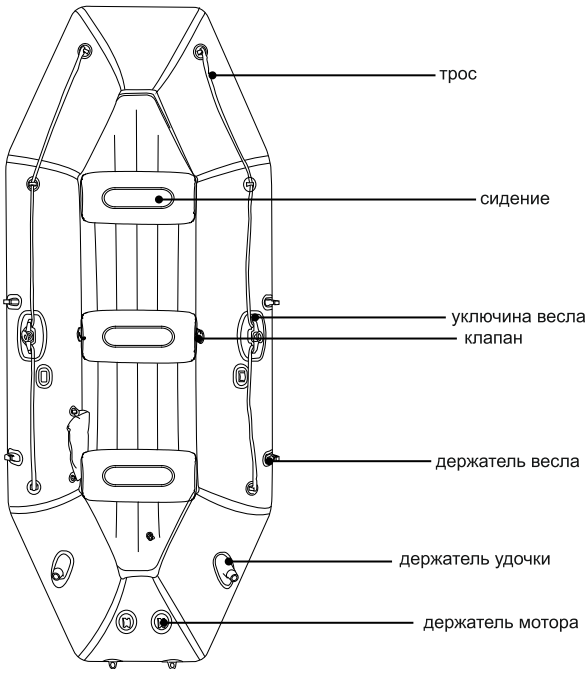

Каждая лодка имеет свой CIN (идентификационный номер). Изменение, удаление CIN приведут к аннулированию гарантии и возможным проблемам с законом.

Технические данные

Артикул		JL007211N	JL007238N
Модель		FISHMAN II 400	FISHMAN II 200
Габариты, см		295x128x43	240x128x43
Мощность, л.с.		2,5	2,5
Вместительность, чел.		3	2
		1	0
Грузоподъёмность, кг	+ +	320	220
Категория		D	-

Аксессуары

Модель	FISHMAN II 400	FISHMAN II 200
Ремкомплект	1	1
Сидение	2	2
Ручной насос	1	1
Весло	1	1
Сумка для лодки	1	1
Навесной транец (дополнительно)	0	0
Манометр (дополнительно)	0	0

2. ВНИМАНИЕ! ВАЖНАЯ ИНФОРМАЦИЯ

В целях безопасности используйте лодку строго соблюдая инструкции:

1. Лодка не является спасательным средством. Не подходит для дайвинга. Не оставлять лодку без присмотра в воде. Не осуществлять буксировку лодки любым транспортным средством. Монтаж и демонтаж осуществлять только взрослому и обученному человеку.
2. Баллоны следует надувать в строгой очерёдности и согласно правилам, что лодка не перевернулась или не утонула. Не перекачивать, чтобы не произошёл взрыв или не повредились швы.
3. Всегда соблюдайте технику безопасности. При необходимости обратитесь к профессионалу
4. Все пассажиры должны быть в спасательных жилетах.
5. Посадку пассажиров, размещение снаряжения на борту лодки необходимо осуществлять равномерно, чтобы нагрузка была везде одинаковой, во избежании переворачивания или затопления.
6. Не использовать лодку, если обнаружен прокол, повреждение или неисправность.
7. **ВНИМАНИЕ!** При сильных порывах ветра выходить на лодки НЕБЕЗОПАСНО.
8. Соблюдайте все правила техники безопасности и управления, установленные местными органами власти.
9. Не оставлять без присмотра взрослого человека детей в лодке.
10. Оборудование, обеспечивающее безопасность должно быть в доступном месте. Разместите контактный телефон спасательной службы на видном месте.
11. Соблюдать требования по грузоподъёмности, вместительности и максимальной мощности мотора, указанные в данной инструкции.
12. Лодка является товаром многократного использования. В межсезонье её желательно хранить в спущенном, собранном и сухом виде.
13. **ВНИМАНИЕ!** Некоторые бытовые чистящие растворители, химические вещества и другие жидкости (например, аккумуляторные кислоты, масла и бензина) может привести к повреждению ткани ПВХ.

3. СБОРКА ЛОДКИ

- Выбрать чистую поверхность.
- Лодку осторожно развернуть и расправить. Желательно использовать в солнечное время, тогда материал нагреиться и станет более гибким и мягким.
- **ВНИМАНИЕ!** Лодка может повредиться, если вы будете её тянуть по земле. Повреждения, полученные при не соблюдении этих инструкций, не являются гарантийными.
- Для накачивания используйте механический ножной или ручной насос. Баллоны накачать пока они не станут тостаточно жёсткими.
- Если лодка надувается в холодную погоду или без прямого солнечного света, следует соблюдать осторожность, чтобы не перекачать баллоны. Так как при нагревании воздуха под воздействием прямых солнечных лучей, температура в баллонах повышается и может привести к взрыву. Во избежание этого лодка оснащена клапанами и давление в баллонах можно контролировать.

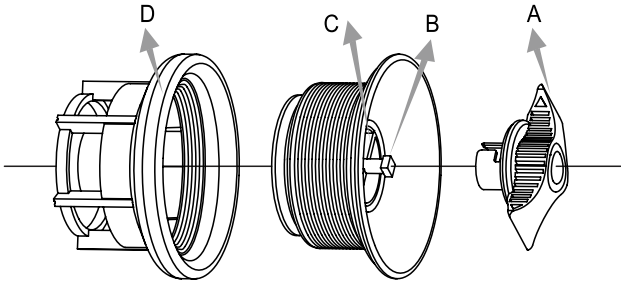

Структура встроенного предохранительного клапана

A. крышка клапана
B. вход
C. кнопка выкачивания воздуха
D. защитное ограждение

После подготовки надувать лодку в строгой последовательности. После надувания закрыть по часовой стрелке винт крышки клапана **A**.
ВИМАНИЕ! Не использовать насос высокого давления. Максимальное давление 0,10 bar (1.45 PSI)

Выпускание воздуха
Снимите **крышку клапана A**, надавите **кнопка выкачивания воздуха C** и поверните клапан по часовой стрелке на 90 ° до тех пор, пока он не заблокируется, отпустите клапан и воздух начнёт поступать из.

Сборка вёсел

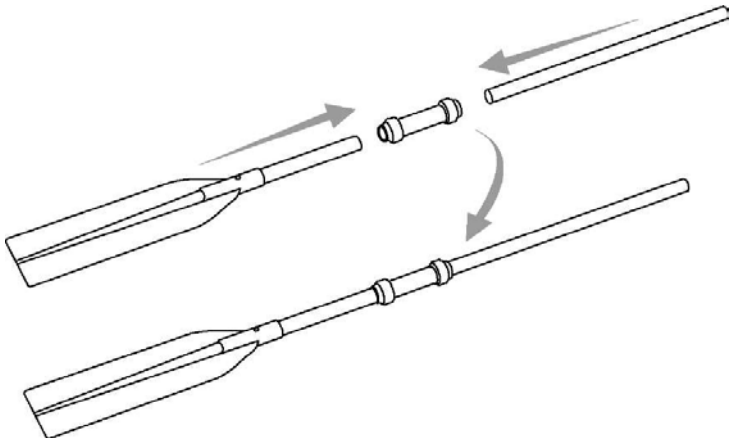

Резьбовых соединений муфты с передней оси, а затем вставьте задний вал в весельных замков снаружи лодки, соединить их вместе, поворачивая муфту с задней оси. Соединитель помещается на внутренней весел замков, чтобы предотвратить скольжение весло в воду.

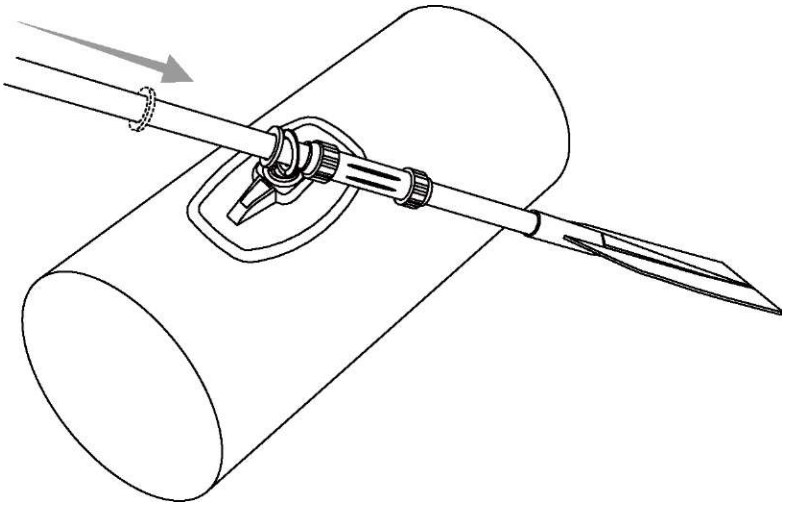

4. ИНСТРУКЦИЯ ПО ЭКСПЛУАТАЦИИ

Необходимая информация для вас и пассажиров:
1. ознакомиться с местными законами.
2. знать точную информацию о погоде, местных течениях, приливах и ветровых условиях.
3. проведите вводный инструктаж для всех пассажиров.
5. убедитесь, что по крайней мере один из ваших пассажиров может управлять лодкой в случае чрезвычайной ситуации.
6. узнайте, как определить расстояние, которое вы можете покрыть, и помните, что плохая погода условно можно изменить это.

Проверьте условия работы лодки и оборудования
1. Проверьте давление баллонов.
2. Проверьте все предохранительные клапаны.
3. Проверьте равномерность нагрузки.

Убедитесь, что требования безопасности на борту соблюдены:
1. каждый пассажир должен быть в спасательном жилете.
2. имеются насос, весла, ремкомплект и набор инструментов.
3. имеются правильно оформленные документы на лодках.
5. имеются осветительные приборы на тёмное время суток.

Правила управления
1. Будьте ответственны и строго соблюдайте правилам безопасности. Пренебрежение может привести к травме или потере жизни.
2. Научитесь управлять лодкой и контролировать все её движения.
3. Уважайте местные правила.
4. Выходите на воду только в закрытых акваториях.
5. Помните, погодные условия могут быстро ухудшаться.
6. На борту лодки можно находиться только в трезвом состоянии.
7. Не использовать огонь, не курить на борту.
8. В момент передвижения на большой скорости, поворотах, в большую волну, все пассажиры должны сидеть на местах или на полу. Только если судно находится в покое или передвигается на низких скоростях, пассажиры могут сидеть на баллонах или вставать.
9. Избегать районов пляжей, где работают водолазы, стоит флаг Альфа, означающий близость дайверов.

5. ТЕХНИЧЕСКОЕ ОБСЛУЖИВАНИЕ И ХРАНЕНИЕ

В зависимости от использования, держите запасные части.
После использования удалите всё постороннее: соль, вода, камни.
Вымойте лодку пресной водой.
Убедитесь, что лодка полностью сухая и чистая. И только потом складывайте на хранение.
Не используйте растворители, которые могут повредить материал или пластиковые детали в системе.
Храните все лодочные аксессуары в сухом месте.
Выберите сухое и прохладное место для хранения лодки. Не подвешивайте лодку. Не ставьте тяжёлые или острые предметы.
Лодка предназначена для длительного использования лодки. Если вы живете в умеренном области, в которой лодка не будет в использовании круглый год, рекомендуется, хранить лодку в сложенном состоянии в прохладном и сухом месте.
Внимание:
Некоторые бытовые чистящие растворители, химические вещества и другие жидкости (например, аккумуляторной кислоты, масла и бензина) могут привести к повреждению ткани ПВХ.

6. ДЕМОНТАЖ

1. Удалите все аксессуары из лодки: удочка, весла.
2. Откройте все клапаны и спустите лодку полностью.
3. Сложите лодку.
4. Сложите лодку, насос, весла в сумке для хранения.

7. ПОИСК НЕИСПРАВНОСТЕЙ

Если баллоны не достаточно жёсткие.
Во-первых, проверить воздушные клапаны. Если все клапаны закрыты, нужно рассмотреть температурные условия накачивания лодки. Если лодка надувалась днём при высокой температуре, простояла всю ночь, когда температура упала, то давление в баллонах снизилось и они стали мягкими.
Если клапаны и изменение температуры не были причины, следует искать место утечки воздуха.

8. РЕМОНТ

Маленькие отверстия или прокола можно отремонтировать при помощи ремкомплекта.
1. Найдите утечку.
2. Тщательно очистите область вокруг утечки, чтобы удалить грязь.

3. Отрежьте кусок ремонтного материала чуть больше повреждённого участка.
4. Нанесите клей на кусок.
6. Прижмите материал к повреждённому месту.
7. В течение 12 часов материал и клей должны схватиться. После этого нанесите по краям ещё клей для большей гарантии и оставьте ещё на 4 часа.

9. ГАРАНТИЯ НА ЛОДКУ

Гарантия на лодки с жёстким транцем действительна в следующем порядке:

Материал	1 год

Гарантия начинает действовать с момента продажи при условии правильного заполнения гарантийного талона.

Гарантия распространяется на обнаруженные в процессе эксплуатации дефекты материала, комплектующих (пол, клапаны, навесное оборудование) и качество сборки (швы).

Гарантия не распространяется на:

1. детали и аксессуары других производителей и непредусмотренные конструкцией;
2. повреждения, связанные со спуском на воду, буксировкой, хранением, транспортировкой.
3. механические повреждения лодки и/или комплектующих, возникших в процессе эксплуатации;
4. изделие неправильно хранимое, собранное или установленное, использованное с нарушениями норм эксплуатации или не по назначению;
5. естественный износ изделия и старения материала.

Гарантия утрачивает силу:

1. самостоятельный ремонт;
2. участие в соревнованиях;
3. аварии, отсутствии надлежащего ухода;
4. не заполнен гарантийный талон.

Обязательства по гарантии ограничиваются ремонтом повреждений детали или на усмотрение продавца заменой вышеуказанной детали с целью устранения поломки.

Порядок реализации гарантии:

1. при приёме товар осматривается в присутствии покупателя, продавца.
2. при себе иметь гарантийный талон, товарный чек, паспорт.
3. устранение недостатков в товаре, возникших по вине изготовителя производится в срок до 45 рабочих дней.
4. выдача изделия осуществляется при предъявлении заявки на ремонт и паспорта.
5. при выдаче изделие вновь осматривается в присутствии покупателя, продавец.
6. результат осмотра отремонтированного товара и комплектность фиксируется продавцом в сопроводительном документе.
7. все претензии к качеству работ могут быть предъявлены только в момент выдачи товара. После выдачи готового товара претензии от покупателя к качеству ремонта не принимаются.
8. хранение готового товара после окончания ремонта в течение 14 дней осуществляется бесплатно. По истечении этого срока взимается плата в размере 1% от стоимости услуги за каждый день просрочки. По истечению трёх месяцев хранения готового товара, заказ аннулируется, а товар утилизируется.
9. товар на гарантийный ремонт принимается только в чистом и сухом виде (без резких запахов, мусора и песка).
10. компания оставляет за собой право отказать в ремонте после проверки изделия. Стоимость услуги определяется по результатам экспертизы.

ВНИМАНИЕ!

Согласно Постановлений Правительства РФ от 19.01.1998 №55, в редакции от 20.10.1998 №1222, в редакции от 06.02.2002 №81 п.10 плавсредства бытового назначения надлежащего качества, не подлежат возврату или обмену на аналогичный товар других размеров, формы, габаритов, фасона, расцветки или комплектации.