eco motor PRO

NERAUS®

Руководство пользователя

Поздравляем Вас с покупкой. Вы сделали прекрасный выбор, приобретая электрический лодочный мотор NERAUS®. Настоятельно рекомендуем ознакомиться с настоящим руководством, в нем содержатся указания, соблюдение которых обеспечит безопасность при установке электродвигателя, процессе его эксплуатации и во время технического обслуживания.

Описание и технические данные, приведенные в данном руководстве, имели силу на момент подписания к печати. В соответствии с проводимой компанией NERAUS® политикой непрерывного совершенствования продукции, она оставляет за собой право в любой момент прекратить выпуск любой модели электродвигателя и вносить изменения в технические характеристики, конструкцию и порядок действий без предупреждения и без принятия на себя каких-либо обязательств.

Содержание

Технические характеристики 3
Габаритные размеры 3
Рекомендации и техника безопасности 4
Внешний вид электромотора 5
Установка электромотора 6
Подключение к аккумулятору 7
Эксплуатация 7
Замена гребного винта 8
Обнаружение неисправностей 8
Гарантия на электромотор 9

Технические характеристики

Модель	36L/S 36L/F	40L/S 40L/F	46L/S 46L/F	55L/S 55L/F
Мощность (lb - S)	36	40	46	55
Мощность кВт	0,348	0,415	0,487	0,624
Тяговое усилие, кг	16,5	18	22,5	24,8
Вес, кг	6,9	7,1	7,3	7,5
Макс, вес лодки, кг	750	850	1000	1150
Макс, ток, А	36	40	48	54
Длина ноги, см.	75	92	92	92
Индикатор разряда батареи	Светодиодный, 10-ти уровневый			
Румпель, мм	Телескопический + 16см			
Тримм-угол	10 положений			
Скорость	5 вперед / 3 назад			
Время работы (с аккумулятором ёмкостью 100 А - ч)	от 3 часов на 5-й передаче до 16 часов на 1-й			

Габаритные размеры

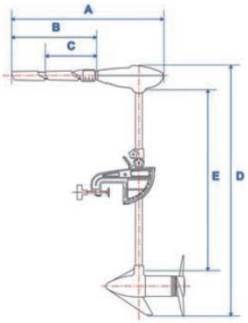

Позиция, мм	36L/S 36L/F	40L/S 40L/F	46L/S 46L/F	55L/S 55L/F
A	580	580	580	580
B	310	310	310	310
C	195	195	195	195
D	1070	1220	1220	1220
E	718	868	868	868

Рекомендации и техника безопасности

· Не рекомендуется использовать аккумуляторную батарею главного двигателя для питания электродвигателя. Его следует подключить к отдельной аккумуляторной батарее (или к системе питания, состоящей из нескольких аккумуляторных батарей).

· Если на лодке используются чувствительные электронные приборы и, в частности эхолот, то они должны быть подключены непосредственно к аккумуляторной батарее главного двигателя.

· Если используется только одна аккумуляторная батарея, то в этом случае подключение должно быть осуществлено с помощью отдельных кабелей.

· Защита цепи. Рекомендуется установить в цепи питания электродвигателя автоматический выключатель с ручным повторным включением на номинальный ток 50 А на расстоянии не более 1,8 м от аккумуляторной батареи (аккумуляторных батарей).

· Сечение провода. В том случае, если необходимо удлинить стандартный батарейный кабель более чем на 3м, рекомендуется использовать провод сечением 13 мм^2 с целью обеспечения оптимальной работы. В случае временной установки электродвигателя рекомендуется использовать вилку высокого качества, предназначенную для применения на морских судах.

· Запрещается вносить какие-либо изменения в конструкцию и устанавливать на электромотор оборудование, которое для него не предназначено.

· Все действия с мотором, связанные с очисткой или заменой гребного винта, настройкой по высоте и углу наклона мотора, а также транспортировкой, должны проводится только при отсоединенных клеммах от источника питания.

· Не допускайте управление электромотором детям или лицам не имеющих опыта управления без надзора.

· Если электромотор используется как вспомогательный, а передвижение осуществляется с помощью другого двигателя (основного), демонтируйте электродвигатель с транца или поднимите из воды и надежно зафиксируйте в нерабочем состоянии.

· Перед началом движения убедитесь, что все предметы в лодке надежно закреплены, а пассажиры сидят.

· Не допускается использование мотора в местах купания и там, где в воде могут находится люди.

· Перед зарядкой аккумулятора обязательно отсоедините от него клеммы электромотора.

· Запрещается запускать не погруженный в воду электродвигатель. Следует остерегаться гребного винта. Вращающийся гребной винт может причинить серьезную травму.

· После использования электродвигателя необходимо отсоединить кабель питания электродвигателя от аккумуляторной батареи. Это исключит случайный пуск, при котором может быть поврежден электродвигатель или нанесен ущерб здоровью.

Внешний вид электромотора

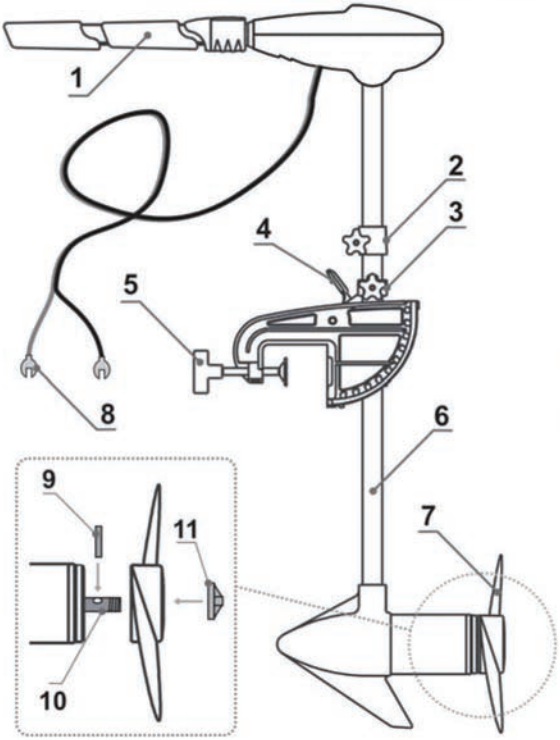

1. Рукоятка управления (Румпель)

2. Барашковый винт ограничителя глубины

3. Винт угла управления

4. Кнопка выбора угла наклона двигателя.

5. Струбцина

6. Дейдвуд

7. Гребной винт

8. Клеммы

9. Шпонка

10. Вал винта

11. Гайка винта

Установка электромотора

Мотор устанавливается на транец лодки, как показано на рисунке ниже и надёжно крепится с помощью болтов струбцины (5). Чтобы отрегулировать глубину погружения электромотора, следует ослабить регулирующий винт угла управления (3) и зажать барашковый винт ограничителя глубины (2). Угол управления нужно отрегулировать таким образом, чтобы натяг не мешал свободному повороту электромотора и, одновременно, чтобы электромотор оставался в произвольно избранном положении без необходимости его придерживать. Также при движении можно зафиксировать положение электромотора в предварительно выбранном положении.

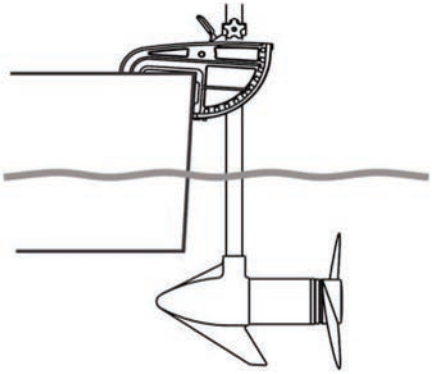

Правильная установка

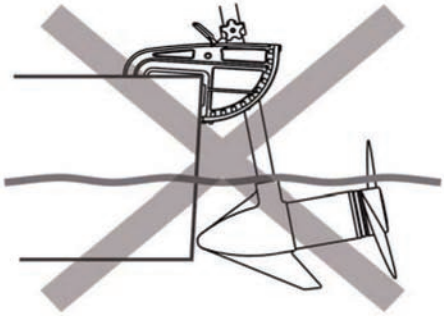

Неправильная установка

При установке глубины погружения электромотора следует убедиться, что винт погружен на глубину 15 см и большую, это позволит избежать бурления и завихрений поверхности воды. Гребной винт должен быть всегда полностью погружен в воду. Чтобы установить угол наклона электромотора, достаточно прижать и удерживать кнопку выбора угла, отклонить электромотор, устанавливая в одной из 10 позиций, указанных на крепежной консоли, а затем отпустить. Электромотор можно устанавливать в вертикальном положении, отклонять на определенный угол, или полностью вынимать из воды, если он не используется.

Внимание: при регулировке наклона электромотора следует держать пальцы на расстоянии от пространства между дейдвудом и струбциной.

Подключение к аккумулятору

Купленный Вами электромотор предназначен для работы с аккумуляторами 12В. Мы рекомендуем использовать оригинальные аккумуляторы NERAUS®, которые специально разработаны для электродвигателей. Это аккумуляторы с глубоким циклом разрядки "Deep Cycle". Для зарядки таких аккумуляторов следует применять специальные зарядные устройства с автоматической системой выключения в момент достижения полного заряда. Это позволит избежать перегрузки, которая может привести к разрушению внутренних ячеек и порче аккумулятора. Время зарядки аккумуляторов: при силе тока 10 А - 4-6 часов, при силе тока 5-6 А - 10-12 часов. При длительном хранении, аккумуляторы следует содержать в состоянии полного заряда.

Внимание: перед подключением аккумулятора (аккумуляторов) следует убедиться, что регулятор скорости на румпеле находится в положении "0". Положительный **(+) красный** электропровод следует подключить к положительной **(+)** клемме аккумулятора. Отрицательный **(-) черный** электропровод следует подключить к отрицательной **(-)** клемме аккумулятора. Провода следует аккуратно проложить по борту и надежно закрепить.

Внимание: если электромотор длительное время не используется, рекомендуется отключать его от аккумулятора.

Эксплуатация

Внимание: Перед началом движения еще раз убедитесь в правильности подключения клемм к источнику питания.

Для того, чтобы начать движение вперед, поверните румпель по часовой стрелке, чтобы двигаться назад, против часовой. Начинайте движение плавно, с 1-й скорости, постепенно повышая до необходимой. Не допускается резкое переключение на максимальную скорость и включение реверса до полной остановки лодки.

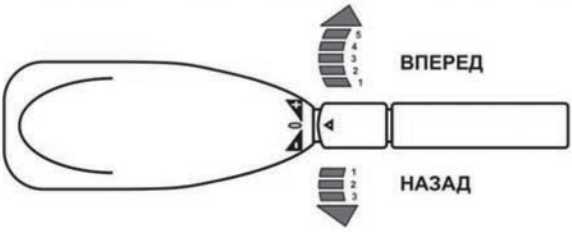

Замена гребного винта

Для поддержания исправной работы винта, кромка лопастей должна оставаться гладкой. Если в процессе работы в кромке появятся неровности или зазубрины, необходимо вернуть ее в исходное состояние шлифованием очень мелкой наждачной бумагой. При обнаружении сколов и трещин, необходима замена винта.

Внимание: При замене винта убедитесь, что электромотор отключен от аккумулятора.

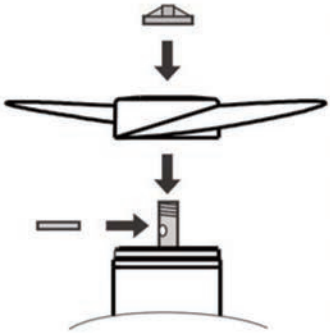

Для замены гребного винта рекомендуется снять мотор и положить его на ровную поверхность дна лодки или производить замену на берегу. Расположите мотор таким образом, чтобы винт находился сверху. Придержите лопасть винта и открутите гайку. Аккуратно снимите старый винт, на валу должна остаться фиксирующая шпонка.

Установка нового винта выполняется в обратной последовательности. Обратите внимание на то, что с обратной стороны винта есть паз, который должен попасть на шпонку вала. Аккуратно наденьте новый винт и убедитесь, что он попал на шпонку. После затяните гайку, удерживая винт за лопасть. Во время эксплуатации рекомендуется время от времени проверять затягивающую гайку.

Обнаружение неисправностей

Электромотор не вращается или не развивает достаточной мощности:

· Проверьте подключение к аккумулятору. Убедитесь, что клеммы очищены и на них нет ржавчины;

· Проверьте уровень электролита в аккумуляторе и, при необходимости, добавьте дистиллированной воды;

· Проверьте, не запутался ли винт в водорослях или леске;

· Проверьте правильность подключения электромотора к полюсам аккумулятора;

Электромотор управляется с трудом:

· Ослабьте винт установки угла управления, который находится сзади консоли.

Периодически необходимо проверять, хорошо ли завинчена гайка гребного винта. Никогда не меняйте режим работы двигателя с "вперед" на "назад" и наоборот без задержки в нейтральной позиции "0". Это поможет сохранить винт.

ГАРАНТИЯ

Гарантия начинает действовать с момента продажи при условии правильного заполнения гарантийного талона.

Гарантия распространяется только на качество деталей и материалов, а также на качество сборки.

Гарантия не распространяется на:

1. естественный износ рабочих элементов (винт, электрощётки и т.п.);
2. детали и аксессуары других производителей и непредусмотренные конструкцией;
3. товар неправильно используемый, в том числе, но не исключая, подключение к источникам питания, отличным от упомянутых в руководстве по эксплуатации; колебание напряжения, использование повышенного или неправильного питания или входного напряжения.
4. механические повреждения пластмассовых деталей и кожухов, царапины, сколы, трещины;
5. товар, эксплуатирующийся с нарушениями технических условий и/или требований безопасности, указанных в руководстве.
6. товар, который отрегулирован в нарушении руководства по эксплуатации, а также адаптация, инсталляция, освоение, модификация
7. воздействие внешних факторов: хранение в несоответствующих условиях, ударов камней, промышленных выбросов, града, шторма, молнии, стихийных бедствий и других природных и экологических явлений.

Не подлежат компенсации расходы покупателя:

1. плановая регулировка и обычная замена расходных материалов из-за их естественного износа;
2. из-за упущенной выгоды и косвенных убытков, возникших в связи с выходом из строя мотора.

Гарантия утрачивает силу:

1. невыполнение требований руководства по эксплуатации и небрежное использование;
2. самостоятельные ремонт и разборка узлов и агрегатов мотора;
3. внесения в конструкцию мотора изменений, проведённых по инициативе покупателя;
4. при повреждении мотора в результате аварии, если она произошла не из-за технических неисправностей;
5. участие в соревнованиях или прокате;
6. при затоплении и попадания воды в мотор;
7. в случае непринятия владельцем своевременных мер по предотвращению развития неисправности;
8. не заполнен гарантийный талон.

Обязательства по гарантии ограничиваются ремонтом повреждений детали или на усмотрение продавца заменой вышеуказанной детали с целью устранения поломки.

Порядок реализации гарантии:

1. при приёме товар осматривается в присутствии покупателя, продавца.
2. при себе иметь гарантийный талон, товарный чек, паспорт.
3. устранение недостатков в товаре, возникших по вине изготовителя производится в срок до 45 рабочих дней.
4. выдача изделия осуществляется при предъявлении заявки на ремонт и паспорта.
5. при выдаче изделие вновь осматривается в присутствии покупателя, продавец.
6. результат осмотра отремонтированного товара и комплектность фиксируется продавцом в сопроводительном документе.
7. все претензии к качеству работ могут быть предъявлены только в момент выдачи товара. После выдачи готового товара претензии от покупателя к качеству ремонта не принимаются.
8. хранение готового товара после окончания ремонта в течение 14 дней осуществляется бесплатно. По истечении этого срока взимается плата в размере 1% от стоимости услуги за каждый день просрочки. По истечению трёх месяцев хранения готового товара, заказ аннулируется, а товар утилизируется.
9. товар на гарантийный ремонт принимается только в чистом и сухом виде (без резких запахов, мусора и песка).
10. компания оставляет за собой право отказать в ремонте после проверки изделия. Стоимость услуги определяется по результатам экспертизы.

ПАСПОРТ
на подвесной лодочный мотор NERAUS

Организация – ООО ПКФ «ЭРКОР-ПЛЮС»
Адрес: г. Владивосток, Бородинская ул. д. 20
тел.: +7 (423) 2 499 956
www.erkor.ru | e-mail: info@erkor.ru

Отметки о продаже (заполняется при продаже):
Наименование: Подвесной лодочный мотор NERAUS

Модель:_____

Серийный №:_____

Дата продажи: «_____» _____ 20 ____ г.

Гарантийный срок:_____

Продавец: _____
(название организации)

Печать (штамп) торгующей организации _____
(подпись продавца)

eco motor PRO

NERAUS®